いきいき茨城ゆめ国体・いきいき茨城ゆめ大会実行委員会組織図
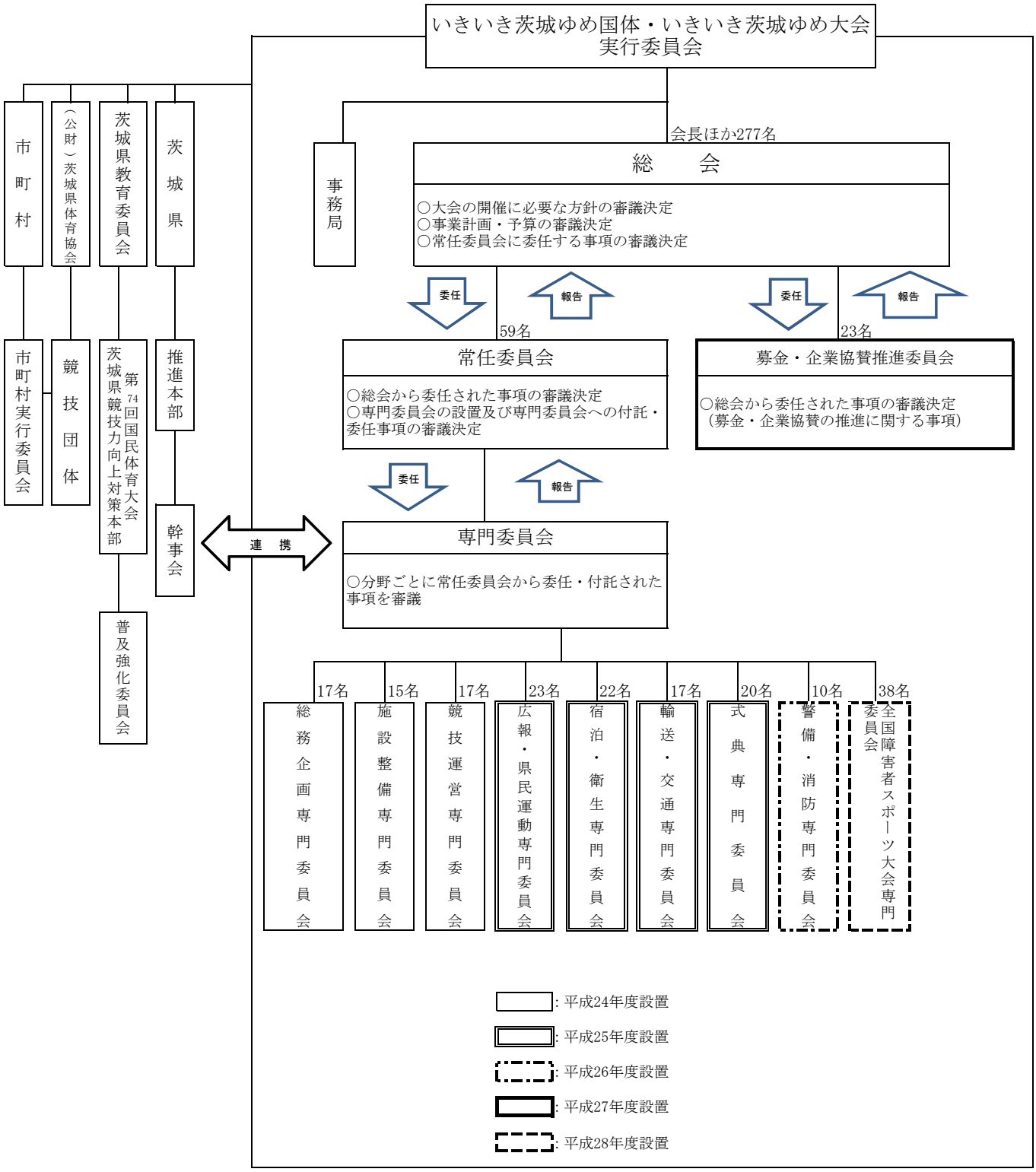
令和2年1月現在