数量計算書

元設計数量総括表

設計書名：茨城県フラワーパーク水路改修工事

事業区分：土木工事
工事区分：排水路工

工　種	種　別	細　別	規　　格	単位	元数量		変更出来高	元設計数量と変更設計	変更設計数量	摘　　要
					計算数量	設計数量	数量	数量の差		
構造物撤去・復旧工				式	1	1				
	既設排水路撤去工			式	1	1				
		構造物とりこわし工	鉄筋構造物	m3	6.6	6				
		構造物とりこわし工	無筋構造物	m3	11.7	11				
		殻運搬処理	Co殻運搬（鉄筋）	m3	6.6	6				
		殻運搬処理	Co殻運搬(無筋)	m3	11.7	11				
		殻運搬処理	Co殻処分(鉄筋)	t	16.5	16				
		殻運搬処理	Co殻処分(無筋)	t	27.4	27				
	附帯施設 撤去・復旧工			式	1	1				
		汚水管撤去	VU,φ200	m	31.0	31				

元設計数量総括表

設計書名：茨城県フラワーパーク水路改修工事

事業区分：土木工事
工事区分：排水路工

工　種	種　別	細　別	規　　格	単位	元数量		変更出来高	元設計数量と変更設計	変更設計数量	摘　　要
					計算数量	設計数量	数量	数量の差		
		底樋管撤去	VU,φ200	m	7.0	7				
		排水管	VU,φ100	m	0.5	0.5				
		モルタル充填(底樋管)	1：3	m3	0.15	0.1				
		モルタル充填(汚水管)	1：3	m3	0.15	0.1				
		VU管 殻処理	VUφ100～200	t	0.4	0.4				
		ハンドホール撤去・復旧(在品使用)	900×1000-65	基	1	1				
		地先境界ブロック撤去・復旧(在品	120×120×600	m	4.2	4				
		標示杭撤去・復旧（在品使用）		基	1	1				
	既設ネットフェンス撤去工			式	1	1				
		ネットフェンス撤去工	H=1.8m	m	28.7	28				

元設計数量総括表

設計書名：茨城県フラワーパーク水路改修工事

事業区分：土木工事
工事区分：排水路工

工　種	種　別	細　別	規　　格	単位	元数量		変更出来高	元設計数量と変更設計	変更設計数量	摘　　要
					計算数量	設計数量	数量	数量の差		
		支柱撤去本数	H=1.8m	本	15	15				
		スクラップ	ヘビーH2	t	0.21	0.21				
		ネットフェンス基礎撤去工		m3	0.22	0.22				
		殻運搬処理	Co殻運搬	m3	0.22	0.22				
		殻運搬処理	Co殻処分	t	0.52	0.5				
	ネットフェンス布設工(新設)			式	1	1				
		ネットフェンス布設工	H=1.8m	m	29.4	29				
		支柱本数(H=1.8m)		本	15	15				
		基礎工		m3	0.22	0.20				
		砕石基礎工	RB-40, t=10cm	m2	2.17	2.0				

元設計数量総括表

設計書名：茨城県フラワーパーク水路改修工事

事業区分：土木工事
工事区分：排水路工

工　種	種　別	細　別	規　　格	単位	元数量		変更出来高	元設計数量と変更設計	変更設計数量	摘　　要
					計算数量	設計数量	数量	数量の差		
既設排水路補修工				式	1	1				
	既設排水路補修工			式	1	1				
		UBE-アクアフィールドメッシュ工法	t=10cm	m2	7.96	7.9				
排水路布設工				式	1	1				
	作業土工			式	1	1				
		床掘り	小規模	m3	78.8	70				
			制約あり	m3	33.5	30				
		埋戻し	小規模	m3	68.8	60				
			制約あり	m3	27.0	20				
		基面整正		m2	49.8	40				

元設計数量総括表

設計書名：茨城県フラワーパーク水路改修工事

事業区分：土木工事
工事区分：排水路工

工　種	種　別	細　別	規　　格	単位	元数量		変更出来高	元設計数量と変更設計	変更設計数量	摘　　要
					計算数量	設計数量	数量	数量の差		
		作業残土処理		m3	5.9	5				
	L型水路布設工		(H)700	式	1	1				
		L型水路	H=700	式	1	1				
		コンクリート	18-8-25BB	m3	0.5	0.5				
		敷モルタル	1:3	m3	0.08	0.08				
		均しコンクリート	18-8-25BB	m3	0.8	0.8				
		均し型枠		m2	0.7	0.7				
		基礎砕石	RB-40, t=150	m2	8.0	8				
	A型柵渠(蓋付)布設工			式	1	1				
		新設A型柵渠(蓋付)	(B)800×(H)600(蓋厚t=50)	m	3.0	3.0				

元設計数量総括表

設計書名：茨城県フラワーパーク水路改修工事

事業区分：土木工事
工事区分：排水路工

工　種	種　別	細　別	規　　格	単位	元数量		変更出来高数量	元設計数量と変更設計数量の差	変更設計数量	摘　　要
					計算数量	設計数量				
	現場打ち排水フリューム布設工		(B)2000×(H)700	式	1	1				
		基礎コンクリート	18-8-25BB	m3	3.1	3				
		均し型枠		m2	2.2	2				
		基礎砕石	RB-40, t=210	m3	5.9	5				
		コンクリート	18-8-25BB	m3	15.4	15				
		型枠		m2	36.6	36				
	1号集水桝布設工		(B)2200×(L)1500×(H)1300	式	1	1				
		基礎コンクリート	18-8-25BB	m3	0.6	0.6				
		均し型枠		m2	1.0	1				
		基礎砕石	RB-40, t=200	m3	1.2	1				

元設計数量総括表

設計書名：茨城県フラワーパーク水路改修工事

事業区分：土木工事
工事区分：排水路工

工　種	種　別	細　別	規　　格	単位	元数量		変更出来高	元設計数量と変更設計	変更設計数量	摘　　要
					計算数量	設計数量	数量	数量の差		
		1号集水桝	(B)2200×(L)1500×(H)1300 W7=7,882kg	基	1.0	1				
		足掛け金物	SW-30, φ19	本	3.0	3				
	2号集水桝布設工		(B)1000×(L)1000×(H)900	式	1	1				
		基礎砕石	RB-40, t=200	m3	0.5	0.5				
		コンクリート	18-8-25BB	m3	0.7	0.7				
		型枠		m2	7.6	7				
		グレーチング蓋T-2	受枠寸法1.12×1.12×0.056 W=107.8kg(2枚割り)	組	1.0	1				
	底樋ゲート		(B)1000×(L)1000×(H)1600, φ300	式	1	1				
		基礎砕石	RB-40, t=200	m3	0.5	0.5				
		コンクリート	18-8-25BB	m3	1.9	1				

元設計数量総括表

設計書名：茨城県フラワーパーク水路改修工事

事業区分：土木工事
工事区分：排水路工

工　種	種　別	細　別	規　　格	単位	元数量		変更出来高	元設計数量と変更設計	変更設計数量	摘　　要
					計算数量	設計数量	数量	数量の差		
		型枠		m2	16.2	16				
		簡易ゲート	φ300	基	1.0	1				
		足掛け金物	SW-30, φ19	本	4.0	4				
	管路布設工			式	1	1				
		VU	φ100	m	1.5	1.5				
		DV90° エルボ	φ100	個	2.0	2				
舗装工				式	1	1				
	舗装保護工			式	1	1				
		コンクリート保護工	【18-8-25BB、t=10】	m3	0.084	0.08				汚水管きょ工に計上
仮設工				式	1	1				

元設計数量総括表

設計書名：茨城県フラワーパーク水路改修工事

事業区分：土木工事
工事区分：排水路工

工　種	種　別	細　別	規　　格	単位	元数量		変更出来高	元設計数量と変更設計	変更設計数量	摘　　要
					計算数量	設計数量	数量	数量の差		
	工事用道路工			式	1	1				
		(敷鉄板)	1.524×6.096×22	枚	10	10				
	土留・仮締切工			式	1	1				
		(建て込み簡易土留)	H=1.45m, W=4.70m	m	12.4	12				
		土のう	1×2×2	個	4.0	4				
		大型土のう	1×12×2	個	24.0	24				
	水替工			式	1	1				
		ポンプ排水	工事用水中ポンプφ200	台	1	1				
植栽撤去・復旧工				式	1	1				
	高中木植栽撤去工			式	1	1				

元設計数量総括表

設計書名：茨城県フラワーパーク水路改修工事

事業区分：土木工事
工事区分：排水路工

工　種	種　別	細　別	規　　格	単位	元数量		変更出来高	元設計数量と変更設計	変更設計数量	摘　　要
					計算数量	設計数量	数量	数量の差		
		高中木撤去		本	10	10				
		ソメイヨシノ撤去・復旧	H=3.0m, C=0.12m, W=1.0m	本	1	1				
		フジ撤去・再設置	H=3.0m	m2	28.6	28				
		フジ撤去・再設置	H=3.5m	m2	23.3	23				
		ドウダンツツジ撤去・復旧	H=0.8m, W=0.8m	本	4	4				
汚水管きょ工				式	1	1				
	汚水管きょ工			式	1	1				
		汚水管きょ工		式	1	1				別紙計算書参照
舗装工				式	1	1				
	舗装保護工			式	1	1				

元設計数量総括表

設計書名：茨城県フラワーパーク水路改修工事

事業区分：土木工事
工事区分：排水路工

工　種	種　別	細　別	規　　格	単位	元数量		変更出来高数量	元設計数量と変更設計数量の差	変更設計数量	摘　　要
					計算数量	設計数量				
		薄層カラー舗装工	樹脂モルタル舗装	m2	99.4	99				
		表層工	t=50mm、再生細粒As	m2	99.4	99				
		不陸整正		m2	99.4	99				
	構造物取壊し工			式	1	1				
		舗装版切断		m	10.8	10				
		舗装版破砕		m2	99.4	99				
	運搬処理工									
		殻運搬		m3	5.0	5				
		殻処分		m3	11.6	11				

数量集計表

種　別：既設排水路撤去工
規　格：

細　別	規　格	単位	一般計算書						合　計	摘　要
構造物とりこわし工	鉄筋構造物	m3	6.6						6.6	
	無筋構造物	m3	11.7						11.7	
殻運搬処理	Co殻運搬（鉄筋）	m3	6.6						6.6	
	Co殻運搬(無筋)	m3	11.7						11.7	
	Co殻処分(鉄筋)	t	16.5						16.5	
	Co殻処分(無筋)	t	27.4						27.4	

一般計算書

種　　別：既設排水路撤去工

細別／規格	算　　式　／　　図	数　量
構造物とりこわし工 鉄筋構造物	各種構造図参照 ・既設A型柵渠B2000×H600撤去 柵渠延長 L=3.40+2.35=5.75m 柵渠１本(L=1.5m)当たりの重量 柵柱0.122t/本＋柵板0.052t/枚×4枚=0.33t A型柵渠本数 5.75/1.5m=3.83本 柵渠総重量 0.33t×3.83本=1.26t ・既設A型柵渠B2000×H900(落差用)撤去 柵渠本数6本 柵渠１本(L=1.5m)当たりの重量 柵柱0.769t/本＋柵板H4000.070t/枚×2枚＋柵板H3000.052t/枚×4枚＋斜板0.114t/枚×2枚=1.35t 柵渠総重量 1.35t×6本=8.10t ・既設A型柵渠B800×H600撤去 柵渠延長 L=4.40m 既設A型柵渠B800×H600１本(L=1.5m)当たりの重量 柵柱0.069t/本＋柵板0.052t/枚×4枚=0.28t 既設A型柵渠B800×H600 本数 4.40/1.5m=2.93本 既設A型柵渠B800×H600 総重量 0.28t×2.93本=0.82t ・既設A型柵渠B800×H600　蓋 1.04m×0.05m×4.40m=0.23m3 0.23m3×2.5kg/m3=0.58t ・1号人孔撤去 H=0.81m 1基 0.424t/個×1=0.42t H=1.00m 1基 (0.37t/個+0.244t/個)×1=0.61t H=1.40m,1.42m 2基 (0.424t/個+0.374t/個)×2=1.60t H=1.63m 1基 (0.370t/個+0.244t/個+0.374t/個)×1=0.99t	

一般計算書

種　　別：既設排水路撤去工

細別／規格	算　　式　／　　図	数　量
	H=1.74m 1基 (0.424t/個+0.244t/個+0.374t/個)×1=1.04t ・ハンドホール撤去 1.06t/基×1=1.06t 合計重量 1.26+8.10+0.82+0.58+0.42+0.61+1.60+0.99+1.04+1.06=16.48 合計体積 16.48kg/2.5kg/m3=6.59m3	6.6　m3
構造物とりこわし工 無筋構造物	各種構造図参照 ・現場打ち底版コンクリート 2.0m×0.14m×(3.4+2.35)m=1.610m3 2.0m×0.50m×9.18m=9.180m3 0.8m×0.12m×4.4m=0.422m3 ・コンクリート保護工 0.02m2×4.2m=0.084m3 ・コンクリート壁撤去 0.1×1.8×2.0 = 0.36m3 合計体積 1.610+9.180+0.422+0.084+0.36=11.656m3 合計重量 11.656m3×2.35kg/m3=27.392t	11.7　m3
殻運搬処理 Co殻運搬（鉄筋）	構造物取壊し工/鉄筋構造物より	6.6　m3
殻運搬処理 Co殻運搬(無筋)	構造物取壊し工/無筋構造物より	11.7　m3
殻運搬処理 Co殻処分(鉄筋)	構造物取壊し工/鉄筋構造物より	16.5　t
殻運搬処理 Co殻処分(無筋)	構造物取壊し工/無筋構造物より	27.4　t

数量集計表

種　別：附帯施設 撤去・復旧工
規　格：

細　別	規　格	単位	一般計算書						合　計	摘　要
汚水管撤去	VU, φ200	m	31.0						31.0	
底樋管撤去	VU, φ200	m	7.0						7.0	
排水管	VU, φ100	m	0.5						0.5	
モルタル充填(底樋管)	1：3	m3	0.15						0.15	
モルタル充填(汚水管)	1：3	m3	0.15						0.15	
VU管 殻処理	VUφ100～200	t	0.4						0.4	
ハンドホール撤去・復旧(在品使用)	900×1000-65	基	1						1	
地先境界ブロック撤去・復旧(在品	120×120×600	m	4.2						4.2	
照明撤去・復旧（在品使用）		基	1						1	
標示杭撤去・復旧（在品使用）		基	1						1	

一般計算書

種　　別：附帯施設 撤去・復旧工

細別／規格	算　　式　／　　図	数　量
汚水管撤去 VU, φ200	撤去・復旧工平面図参照 15.89+5.54+5.78=27.210 マンホール分　1.75+2.08=3.83 27.210+3.83=31.04	31.0　m
底樋管撤去 VU, φ200	撤去・復旧工平面図参照 2.61+4.39=7.000	7.0　m
モルタル充填(底樋管) 1：3	撤去・復旧工平面図参照 φ0.200^2/4×π×4.76=0.15	0.15　m3
モルタル充填(汚水管) 1：3	撤去・復旧工平面図参照 φ0.200^2/4×π×4.77=0.15	0.15　m3
VU管 殻処理 VUφ100～200	VUφ200 27.210汚水管＋7.000底樋管+(1.75+2.08)塩ビマンホール＝38.040m 0.01t/m×38.040m=0.380t VUφ100 0.003t/m×0.5m排水管=0.002t 0.380＋0.002=0.382t	0.4　t
ハンドホール撤去・復旧(在品使用) 900×1000-65	撤去・復旧工平面図参照	1　基
地先境界ブロック撤去・復旧(在品使用) 120×120×600	撤去・復旧工平面図参照	4.2　m
照明撤去・復旧（在品使用）	撤去・復旧工平面図参照	1　基
標示杭撤去・復旧（在品使用）	撤去・復旧工平面図参照	1　基

数量集計表

種　別：既設ネットフェンス撤去工
規　格：

細　別	規　格	単位	一般計算書						合　計	摘　要
ネットフェンス撤去工	H=1.8m	m	28.7						28.7	
支柱撤去本数	H=1.8m	本	15						15	
スクラップ	ヘビーH2	t	0.21						0.21	
ネットフェンス基礎撤去工		m3	0.22						0.22	
殻運搬処理	Co殻運搬	m3	0.22						0.22	
	Co殻処分	t	0.52						0.52	

一般計算書

種　　別：既設ネットフェンス撤去工

細別／規格	算　　式　／　　図	数　量
ネットフェンス撤去工 H=1.8m	撤去・復旧工平面図参照 18.63+10.07 m	28.7　m
支柱撤去本数 H=1.8m	本数 = 撤去延長 18.63+10.07 m / 控柱間隔 2.0 m = 15 本	15　本
スクラップ ヘビーH2	① 金網重量の算定 金網面積=高1.77m×撤去延長28.7m=30.47㎡ 金網延長=金網面積30.47m2×単位延長40m/m2=1,218.80m 金網重量=金網延長1,218.80m×単位重量0.03639kg/m=44.35kg ②柱重量の算定 主柱延長=主柱本数15本×単位延長2.07m/本=31.05m 主柱重量=主柱延長31.05m×単位重量2.09kg/m=64.89kg ③胴縁重量の算定 胴縁延長=撤去延長28.70m×2上下=57.40m 胴縁重量=胴付延長57.40×単位重量1.79kg/m=102.746kg ①＋②＋③ (金網重量44.35kg＋柱重量64.89kg+胴縁重量102.746kg)/1000=0.212t	0.21　t
ネットフェンス基礎撤去工	基礎撤去工=0.18m×0.18m×0.45m×本数15本=0.2187m3	0.22　m3
殻運搬処理 Co殻運搬		0.22　m3
殻運搬処理 Co殻処分	基礎撤去工0.22m3×2.35t/m3＝0.517t	0.52　t

数量集計表

種　別：ネットフェンス布設工(新設)
規　格：

細　別	規　格	単位	一般計算書						合　計	摘　要
ネットフェンス布設工	H=1.8m	m	29.4						29.4	
支柱本数(H=1.8m)		本	15						15	
基礎工		m3	0.22						0.22	
砕石基礎工	RB-40, t=10cm	m2	2.17						2.17	

一般計算書

種　　別：ネットフェンス布設工(新設)

細別／規格	算　　式　／　　図	数　量
ネットフェンス布設工 H=1.8m	撤去・復旧工平面図参照 14.35+10.79+4.28=29.42 m	29.4　m
支柱本数(H=1.8m)	支柱本数 = 布設延長 29.40 m /支柱間隔 2.0 m ≒ 15 本	15　本
基礎工	基礎工=0.18m×0.18m×0.45m×本数15本=0.219m3	0.22　m3
砕石基礎工 RB-40, t=10cm	0.38 m × 0.38 m × 主柱本数 15 本 = 2.17 m2	2.17　m2

数量集計表

種　別：既設排水路補修工
規　格：

細　別	規　格	単位	一般計算書						合　計	摘　要
UBE-アクアフィールドメッシュ工法	t=10cm	m2	7.96						7.96	

一般計算書

種　　別：既設排水路補修工

細別／規格	算　　式　／　　図	数　量
UBE-アクアフィールドメッシュ工法 t=10cm	排水路工平面図参照	7.96　m2

数量集計表

種　別：作業土工
規　格：

細　別	規　格	単位	一般計算書						合　計	摘　要
床掘り	小規模	m3	78.8						78.8	
床掘り	制約あり	m3	33.5						33.5	
埋戻し	小規模	m3	68.8						68.8	
埋戻し	制約あり	m3	27.0						27.0	
基面整正		m2	49.8						49.8	
作業残土処理		m3	5.9						5.9	

一般計算書

種　　別：作業土工

細別／規格	算　　式　／　　図	数　　量
床掘り （小規模）	各種構造図及び撤去工構造図参照 蓋付A型柵渠(B)800×(H)600(蓋厚50) 0.8m2×3.0m=2.4m3 現場打ち排水フリューム(B)2000×(H)700 5.6m2×10.0m=56.0m3 1号集水桝(B)2200×(L)1500×(H)1300 6.6m2×2.4m=15.8m3 2号集水桝(B)1000×(L)1000×(H)850 2.0m2×2.3m=4.6m3 2.4+56.0+15.8+4.6=78.8m3	78.8　m3
床掘り （制約あり）	各種構造図参照 L型水路(B)2000×(H)700 7.6m2×3.4m=25.8m3 底樋ゲート(B)1000×(L)1000×(H)1600 3.2m2×2.4m=7.7m3 25.8+7.7=33.5m3	33.5　m3
埋戻し （小規模）	各種構造図参照 蓋付A型柵渠(B)800×(H)600(蓋厚50) 0.8m2×3.0m=2.4m3 現場打ち排水フリューム(B)2000×(H)700 5.5m2×10.0m=55.0m3 1号集水桝(B)2200×(L)1500×(H)1300 3.6m2×2.4m=8.6m3 2号集水桝(B)1000×(L)1000×(H)850 1.2m2×2.3m=2.8m3 2.4+55.0+8.6+2.8=68.8m3	68.8　m3
埋戻し （制約あり）	各種構造図参照 L型水路(B)2000×(H)700 7.1m2×3.4m=24.1m3 蓋付A型柵渠(B)800×(H)600(蓋厚50) 0.8m2×3.0m=2.4m3 24.1+2.9=27.0m3	27.0　m3

一般計算書

種　　別：作業土工

細別／規格	算　　式　／　　図	数　量
基面整正	各種構造図参照 L型水路(B)2000×(H)700 2.36m×3.4m=8.024m2 蓋付A型柵渠(B)800×(H)600(蓋厚50) 1.04m×3.0m=3.120m2 現場打ち排水フリューム(B)2000×(H)700 2.8m×10.0m=28.000m2 1号集水桝(B)2200×(L)1500×(H)1300 2.8m×2.1m=5.880m2 2号集水桝(B)1000×(L)1000×(H)850 1.5m×1.5m=2.250m2 底樋ゲート(B)1000×(L)1000×(H)1600 1.6m×1.6m=2.560m2 8.024+3.120+28.000+5.880+2.250+2.560=49.834m2	49.8　m2
作業残土処理	床掘り112.3m3-埋戻し95.8m3/0.9=5.86m3	5.9　m3

数量集計表

種　別：L型水路布設工
規　格：(H)700

細　別	規　格	単位	一般計算書						合　計	摘　要
L型水路	H=700	式	1						1	
コンクリート	18-8-25BB	m3	0.5						0.5	
敷モルタル	1:3	m3	0.08						0.08	
均しコンクリート	18-8-25BB	m3	0.8						0.8	
均し型枠		m2	0.7						0.7	
基礎砕石	RB-40, t=150	m2	8.0						8.0	

一般計算書

種　　別：L型水路布設工

細別／規格	算　　式　／　　図	数　量
L型水路 H=700	排水路工構造図参照 L=1000(300kg/本)×2本 L=1400(420kg/本)×1本	1　式
コンクリート 18-8-25BB	排水路工構造図参照 1.06×3.40×0.14=0.505	0.5　m3
敷モルタル 1:3	排水路工構造図参照 0.02×0.55×3.40×2=0.075	0.08　m3
均しコンクリート 18-8-25BB	排水路工構造図参照 2.36×0.10×3.40=0.802	0.8　m3
均し型枠	排水路工構造図参照 0.10×3.40×2=0.680	0.7　m2
基礎砕石 RB-40, t=150	排水路工構造図参照 2.36×3.40=8.024	8.0　m2

数量集計表

種　別：A型柵渠(蓋付)布設工
規　格：

細　別	規　格	単位	一般計算書						合　計	摘　要
新設A型柵渠(蓋付)	(B)800×(H)600(蓋厚t=50)	m	3.0						3.0	

一般計算書

種　　別：A型柵渠(蓋付)布設工

細別／規格	算　　式　／　　図	数　量
新設A型柵渠(蓋付) (B)800×(H)600(蓋厚t=50)	排水路工平面図参照 柵板:1,450×300×50 W=52kg/枚(有筋) 柵柱:800×600 W=69kg/本(有筋)	3.0　m

数量集計表

種　別：現場打ち排水フリューム布設工
規　格：　(B)2000×(H)700

細　別	規　格	単位	一般計算書						合　計	摘　要
基礎コンクリート	18-8-25BB	m3	3.1						3.1	
均し型枠		m2	2.2						2.2	
基礎砕石	RB-40, t=200	m3	5.9						5.9	
コンクリート	18-8-25BB	m3	15.4						15.4	
型枠		m2	36.6						36.6	

一般計算書

種　　別：現場打ち排水フリューム布設工

細別／規格	算　　式　／　　図	数　量
基礎コンクリート 18-8-25BB	排水路工構造図参照 2.80×0.11×10.0=3.080	3.1　m3
均し型枠	排水路工構造図参照 0.11×2×10.0=2.200	2.2　m2
基礎砕石 RB-40, t=200	排水路工構造図参照 2.80×0.21×10.0=5.880	5.9　m3
コンクリート 18-8-25BB	排水路工構造図参照 (2.60×1.13-2.00×0.70)×10.0=15.380	15.4　m3
型枠	排水路工構造図参照 (1.13×2+0.70×2)×10.0=36.600	36.6　m2

数量集計表

種　別：1号集水桝布設工
規　格：(B)2200×(L)1500×(H)1300

細　別	規　格	単位	一般計算書						合　計	摘　要
基礎コンクリート	18-8-25BB	m3	0.6						0.6	
均し型枠		m2	1.0						1.0	
基礎砕石	RB-40, t=200	m3	1.2						1.2	
1号集水桝	(B)2200×(L)1500×(H)1300 W7=7,882kg	基	1						1	
足掛け金物	SW-30, φ19	本	3.0						3.0	

一般計算書

種　　別：1号集水桝布設工

細別／規格	算　　式　／　　図	数　量
基礎コンクリート 18-8-25BB	1号集水桝構造図参照 2.10×2.80×0.10=0.588	0.6　m3
均し型枠	1号集水桝構造図参照 (2.10×2+2.80×2)×0.10=0.980	1.0　m2
基礎砕石 RB-40, t=200	1号集水桝構造図参照 2.10×2.80×0.20=1.176	1.2　m3
1号集水桝 (B)2200×(L)1500 ×(H)1300 W7=7,8 82kg	1号集水桝構造図参照	1　基
足掛け金物 SW-30, φ19	1号集水桝構造図参照	3.0　本

集水桝数量計算（平坦地に設置）

集水桝の名称	1号集水桝　2200×1500×1300

集水桝の形状寸法				
箇所	項目	記号	単位	数値
桝本体	内空幅	B1	m	1.500
		B2	m	2.200
	内空高	H	m	1.300
	側壁厚	T1	m	0.200
	底版厚	T2	m	0.200
基礎材	基礎材厚	T3	m	0.300
	基礎材幅	B3	m	2.100
		B4	m	2.800
蓋版	蓋掛幅	L1	m	0.000
		L2	m	0.000
	蓋掛高	h	m	0.000
	蓋枚数	N	枚	2

集水桝の施工順序	
○	側壁を先行、底版を後打ち
◉	底版を先行、側壁を後打ち

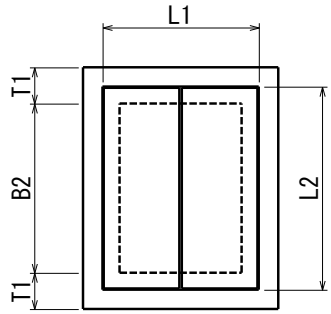

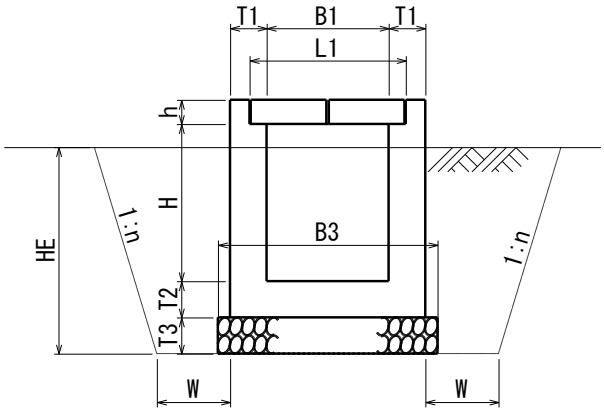

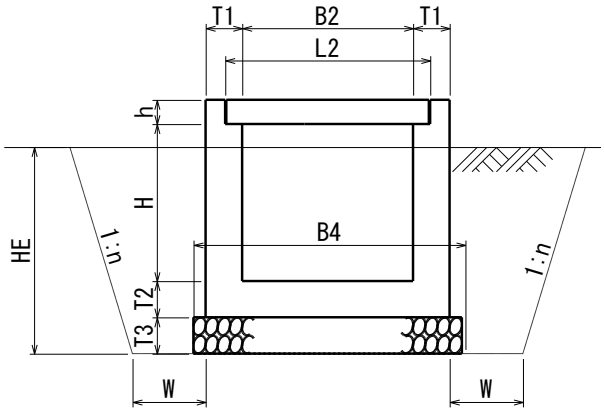

接続水路寸法				
NO	幅WS(m)	高さHS(m)	水路タイプ	接続タイプ
1	2.000	0.700	U型水路	貫入無し
2	0.800	0.600	U型水路	貫入無し
3				
4				

接続管渠寸法	
NO	外径D (m)
1	
2	
3	
4	

掘削寸法		
項目	記号	数値
余裕幅	W (m)	0.500
床堀高	HE (m)	1.000
掘削勾配	1: n	0.500
土量変化率	C	0.900

数量一覧表　　1号集水桝　2200×1500×1300

種 別	項 目	規格・寸法	単位	数 量	備 考
材 料	コンクリート	σck=18N/mm2	m^3	2.744	
	型枠		m^2	19.880	
	基礎材		m^3	1.764	
			m^2	5.880	
	桝蓋		枚	2	
作業土工	床堀り		m^3	14.022	
	埋戻し		m^3	8.800	
	残土		m^3	4.244	
	基面整形		m^2	5.880	

数量計算表　　1号集水桝 2200×1500×1300

項 目	計算式					数 量	単 位	備 考
コンクリート	全体		1.900×	2.600×	1.500 =	7.410		
	内空控除		−1.500×	2.200×	1.300 =	−4.290		
	蓋掛部控除		0.000×	0.000×	0.000 =	0.000		
	NO.1水路控除		−2.000×	0.700×	0.200 =	−0.280		
	NO.2水路控除		−0.800×	0.600×	0.200 =	−0.096		
	合計					2.744	m^3	
型 枠	側壁外面−1		1.900×	1.500×	2ヶ所 =	5.700		
	側壁外面−2		2.600×	1.500×	2ヶ所 =	7.800		
	側壁内面−1		1.500×	1.300×	2ヶ所 =	3.900		
	側壁内面−2		2.200×	1.300×	2ヶ所 =	5.720		
	蓋掛部−1		0.000×	0.000×	2ヶ所 =	0.000		
	蓋掛部−2		0.000×	0.000×	2ヶ所 =	0.000		
	NO.1水路控除		−2.000×	0.700×	2ヶ所 =	−2.800		
	NO.1水路部(両端		0.700×	0.200×	2ヶ所 =	0.280		
	NO.2水路控除		−0.800×	0.600×	2ヶ所 =	−0.960		
	NO.2水路部(両端		0.600×	0.200×	2ヶ所 =	0.240		
	合計					19.880	㎡	
基礎材			2.100×	2.800×	0.300 =	1.764	m^3	
t=30cm				2.100×	2.800 =	5.880	㎡	
床 堀	・掘削幅	W1=	1.500＋	2×0.200+	2×0.500=	2.900	m	
		W2=	2.200＋	2×0.200+	2×0.500=	3.600	m	
	・底面積	A1	2.900×	3.600 =		10.440	㎡	
	・地表部面積	A2	3.900×	4.600 =		17.940	㎡	
		A1×A2 =	10.440×	17.940 =		187.294	−	
	・床掘土量		V =HE×{A1+A2+(A1×A2)$^{1/2}$}/3=				m^3	角錐台の公式
	1.000 ×(10.440		+ 17.940	+ 187.294 $^{1/2}$) / 3 =		14.022		
残 土	・躯体部	V1	1.900×	2.600×	0.700 =	3.458		
	・基礎材部	V2	2.100×	2.800×	0.300 =	1.764		
	・合計	V3=V1+V2=	3.458＋	1.764 =		5.222		
	・残土	Vz=V−Vu/C=	14.022−	8.800／	0.900 =	4.244	m^3	
埋戻し		Vu = V − V3 =	14.022 −	5.222 =		8.800	m^3	
基面整形	・基礎材敷設面積		2.100×	2.800 =		5.880	㎡	

数量集計表

種　別：2号集水桝布設工
規　格：(B)1000×(L)1000×(H)900

細　別	規　格	単位	一般計算書						合　計	摘　要
基礎砕石	RB-40, t=200	m3	0.5						0.5	
コンクリート	18-8-25BB	m3	0.7						0.7	
型枠		m2	7.6						7.6	
グレーチング蓋T-2	受枠寸法1.12×1.12×0.056 W=107.8kg(2枚割り)	組	1						1	

一般計算書

種　　別：2号集水桝布設工

細別／規格	算　　式　／　　図	数　量
基礎砕石 RB-40, t=200	2号集水桝構造図参照 1.50×1.50×0.20=0.450	0.5　m3
コンクリート 18-8-25BB	2号集水桝構造図参照 1.30×1.30×1.05-1.12×1.12×0.056-1.00×1.00×0.844-(0.318^2×π/4+0.80×0.60×2)×0.15=0.704	0.7　m3
型枠	2号集水桝構造図参照 1.30×1.05×4+1.00×0.844×4-0.80×0.60×4-0.318^2×π/4×2+(0.60+0.80)×0.15×4=7.597	7.6　m2
グレーチング蓋T-2 受枠寸法1.12×1.12×0.056 W=107.8kg(2枚割り)	2号集水桝構造図参照	1　組

数量集計表

種　別：底樋ゲート
規　格：(B)1000×(L)1000×(H)1600，φ300

細　別	規　格	単位	一般計算書						合　計	摘　要
基礎砕石	RB-40，t=200	m3	0.5						0.5	
コンクリート	18-8-25BB	m3	1.9						1.9	
型枠		m2	16.2						16.2	
簡易ゲート	φ300	基	1						1	
足掛け金物	SW-30，φ19	本	4.0						4.0	

一般計算書

種　　別：底樋ゲート

細別／規格	算　　式　／　　図	数　量
基礎砕石 RB-40, t=200	底樋ゲート構造図参照 1.60×1.60×0.20=0.512	0.5　m3
コンクリート 18-8-25BB	底樋ゲート構造図参照 1.40×1.40×1.80-1.00×1.00×1.60-0.318^2×π/4×0.20×2= 1.896	1.9　m3
型枠	底樋ゲート構造図参照 1.80×1.40×4+1.60×1.00×4-0.318^2×π/4×4=16.162	16.2　m2
簡易ゲート φ300	底樋ゲート構造図参照	1　基
足掛け金物 SW-30, φ19	底樋ゲート構造図参照	4.0　本

数量集計表

種　別：管路布設工
規　格：

細　別	規　格	単位	一般計算書						合　計	摘　要
VU	φ100	m	1.5						1.5	
DV90°エルボ	φ100	個	2.0						2.0	

一般計算書

種　　別：管路布設工

細別／規格	算　　式　／　　図	数　量
VU φ100	排水路工平面図参照	1.5　m
DV90°　エルボ φ100	排水路工平面図参照	2.0　個

数量集計表

種　別：舗装保護工
規　格：

細　別	規　格	単位	一般計算書						合　計	摘　要
コンクリート保護工	【18-8-25BB、t=10】	m3	0.084						0.084	汚水管きょ工に計上

一般計算書

種　　別：舗装保護工

細別／規格	算　　式　／　　図	数　量
コンクリート保護工 【18-8-25BB、t=10】	撤去・復旧工平面図参照 0.02m2×4.2m=0.084m3	0.084 m3

数量集計表

種　別：工事用道路工
規　格：

細　別	規　格	単位	一般計算書						合　計	摘　要
(敷鉄板)	1.524×6.096×22	枚	10						10	

一般計算書

種　　別：工事用道路工

細別／規格	算　　式　／　　図	数　量
(敷鉄板) 1.524×6.096×22	仮設工平面図参照 6+2+2=10	10　　枚

数量集計表

種　別：土留・仮締切工
規　格：

細　別	規　格	単位	一般計算書						合　計	摘　要
(建て込み簡易土留)	H=1.45m, W=4.70m	m	12.4						12.4	
土のう	1×2×2	個	4.0						4.0	
大型土のう	1×12×2	個	24.0						24.0	

一般計算書

種　　別：土留・仮締切工

細別／規格	算　　式　／　　図	数　量
(建て込み簡易土留) H=1.45m, W=4.70m	排水路工平面図・排水路工構造図参照 10.0+2.4=12.400	12.4　m
土のう 1×2×2	仮設工平面図参照	4.0　個
大型土のう 1×12×2	仮設工平面図参照	24.0　個

数量集計表

種　別：水替工
規　格：

細　別	規　格	単位	一般計算書						合　計	摘　要
ポンプ排水	工事用水中ポンプφ200	台	1						1	

一般計算書

種　　別：水替工

細別／規格	算　　式　／　　図	数　量
ポンプ排水 工事用水中ポンプ φ200	仮設工平面図参照 常時排水	1　台

数量集計表

種　別：高中木植栽撤去工
規　格：

細　別	規　格	単位	一般計算書						合　計	摘　要
高中木撤去		本	10						10	

一般計算書

種　　別：高中木植栽撤去工

細別／規格	算　　式　／　　図	数　量
高中木撤去	植栽撤去・復旧工平面図参照	10　本

数量集計表

種　別：中低木植栽撤去・復旧工
規　格：

細　別	規　格	単位	一般計算書						合　計	摘　要
ソメイヨシノ撤去・復旧	H=3.0m, C=0.12m, W=1.0m	本	1						1	
フジ棚撤去・復旧	H=3.0m～H3.5m、藤巻取り	m2	51.9						51.9	
ドウダンツツジ撤去・復旧	H=0.8m, W=0.8m	本	4						4	

一般計算書

種　　別：中低木植栽撤去・復旧工

細別／規格	算　　式　／　　図	数　量
ソメイヨシノ撤去・復旧 H=3.0m, C=0.12m, W=1.0m	植栽撤去・復旧工平面図参照	1　本
フジ棚撤去・復旧 H=3.0m 藤巻取り	植栽撤去・復旧工平面図参照	28.6　m2
フジ棚撤去・復旧 H=3.5m 藤巻取り	植栽撤去・復旧工平面図参照	23.3　m2
ドウダンツツジ撤去・復旧 H=0.8m, W=0.8m	植栽撤去・復旧工平面図参照	4　本

数量集計表

種　別：汚水管きょ工
規　格：

細　別	規　格	単位	一般計算書						合　計	摘　要
汚水管きょ工		式	1						1	

数量集計表

種　別：舗装保護工
規　格：

細　別	規　格	単位	一般計算書						合　計	摘　要
コンクリート保護工	【18-8-25BB、t=10】	m3	0.084						0.084	汚水管きょ工に計上

一般計算書

種　　別：舗装工

細別／規格	算　　式　／　　図	数　量
薄層カラー舗装 樹脂モルタル	図面参照	99.40 m2
表層工 再生細粒As t=5cm	図面参照	99.40 m2
不陸整正	図面参照	99.40 m2
舗装版切断	2.9＋2.9＋5.0＝10.8	10.80 m
舗装版破砕	図面参照	99.40 m2
殻運搬	99.4×0.05＝4.97≒5.00	5.00 m3
殻処分	4.97×2.35＝11.67	11.67 t

集水桝数量計算（平坦地に設置）

集水桝の名称	1号集水桝　2200×1500×1300

集水桝の形状寸法				
箇所	項目	記号	単位	数値
桝本体	内空幅	B1	m	1.500
		B2	m	2.200
	内空高	H	m	1.300
	側壁厚	T1	m	0.200
	底版厚	T2	m	0.200
基礎材	基礎材厚	T3	m	0.300
	基礎材幅	B3	m	2.100
		B4	m	2.800
蓋版	蓋掛幅	L1	m	0.000
		L2	m	0.000
	蓋掛高	h	m	0.000
	蓋枚数	N	枚	2

集水桝の施工順序	
○	側壁を先行、底版を後打ち
◉	底版を先行、側壁を後打ち

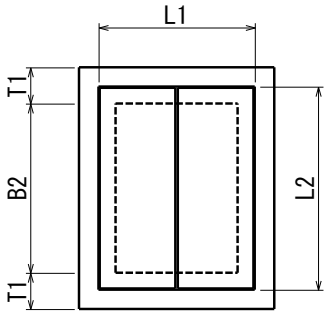

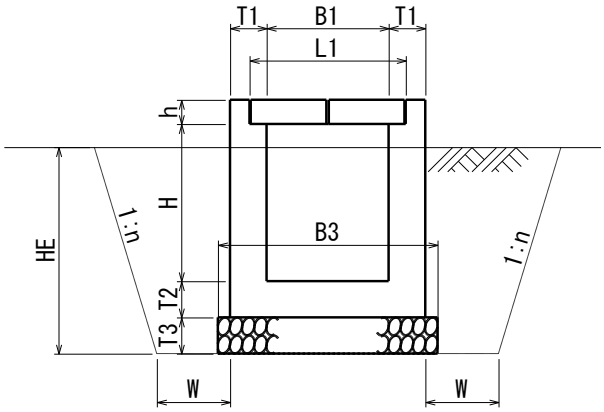

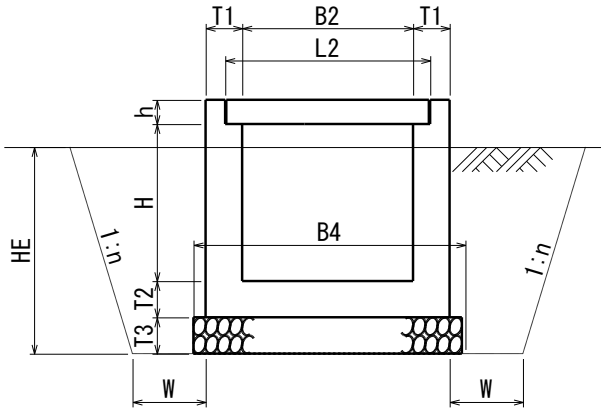

接続水路寸法				
NO	幅WS(m)	高さHS(m)	水路タイプ	接続タイプ
1	2.000	0.700	U型水路	貫入無し
2	0.800	0.600	U型水路	貫入無し
3				
4				

接続管渠寸法	
NO	外径D (m)
1	
2	
3	
4	

掘削寸法		
項目	記号	数値
余裕幅	W (m)	0.500
床堀高	HE (m)	1.000
掘削勾配	1: n	0.500
土量変化率	C	0.900

数量一覧表　　1号集水桝　2200×1500×1300

種 別	項 目	規格・寸法	単位	数 量	備 考
材 料	コンクリート	σck=18N/mm2	m^3	2.744	
	型枠		m^2	19.880	
	基礎材		m^3	1.764	
			m^2	5.880	
	桝蓋		枚	2	
作業土工	床堀り		m^3	14.022	
	埋戻し		m^3	8.800	
	残土		m^3	4.244	
	基面整形		m^2	5.880	

数量計算表　　1号集水桝 2200×1500×1300

項 目	計算式				数 量	単 位	備 考
コンクリート	全体	1.900×	2.600×	1.500 =	7.410		
	内空控除	-1.500×	2.200×	1.300 =	-4.290		
	蓋掛部控除	0.000×	0.000×	0.000 =	0.000		
	NO.1水路控除	-2.000×	0.700×	0.200 =	-0.280		
	NO.2水路控除	-0.800×	0.600×	0.200 =	-0.096		
	合計				2.744	m^3	
型 枠	側壁外面-1	1.900×	1.500×	2ヶ所 =	5.700		
	側壁外面-2	2.600×	1.500×	2ヶ所 =	7.800		
	側壁内面-1	1.500×	1.300×	2ヶ所 =	3.900		
	側壁内面-2	2.200×	1.300×	2ヶ所 =	5.720		
	蓋掛部-1	0.000×	0.000×	2ヶ所 =	0.000		
	蓋掛部-2	0.000×	0.000×	2ヶ所 =	0.000		
	NO.1水路控除	-2.000×	0.700×	2ヶ所 =	-2.800		
	NO.1水路部(両端)	0.700×	0.200×	2ヶ所 =	0.280		
	NO.2水路控除	-0.800×	0.600×	2ヶ所 =	-0.960		
	NO.2水路部(両端)	0.600×	0.200×	2ヶ所 =	0.240		
	合計				19.880	㎡	
基礎材		2.100×	2.800×	0.300 =	1.764	m^3	
t=30cm			2.100×	2.800 =	5.880	㎡	
床 堀	・掘削幅 W1=	1.500＋	2×0.200+	2×0.500=	2.900	m	
	・掘削幅 W2=	2.200＋	2×0.200+	2×0.500=	3.600	m	
	・底面積 A1	2.900×	3.600 =		10.440	㎡	
	・地表部面積 A2	3.900×	4.600 =		17.940	㎡	
	A1×A2 =	10.440×	17.940 =		187.294	－	
	・床掘土量	V =HE×{A1+A2+(A1×A2)$^{1/2}$}/3=				m^3	角錐台の公式
	1.000 ########	+ 17.940	######## $^{1/2}$) / 3 =		14.022		
残 土	・躯体部 V1	1.900×	2.600×	0.700 =	3.458		
	・基礎材部 V2	2.100×	2.800×	0.300 =	1.764		
	・合計 V3=V1+V2=	3.458＋	1.764 =		5.222		
	・残土 Vz=V-Vu/C=	14.022－	8.800／	0.900 =	4.244	m^3	
埋戻し	Vu = V - V3 =	14.022 -	5.222 =		8.800	m^3	
基面整形	・基礎材敷設面積	2.100×	2.800 =		5.880	㎡	

汚 水 数 量 計 算 書

汚水・管きょ工数量集計表

汚水　管きょ工数量集計表

種別・細別	規　格	単位	1	2	3	4						数量	設計値
管路延長													
	φ200 VU	m	13.54	4.12	5.41	11.20						34.27	34.3
管路土工		式										1.00	1.0
管路掘削	機械掘削工 BH0.20m3,土砂	m3	53.35	28.41	29.86	29.71						141.33	140.0
管路埋戻	機械投入埋戻工 BH0.20m3,埋戻砂	m3	7.62	3.45	5.04	4.13						20.24	20.0
管路埋戻	機械投入埋戻工 BH0.20m3,流用土	m3	41.46	22.70	22.05	23.16						109.37	110.0
残土処理	運搬距離L=　km BH0.20m3,土砂	m3	7.28	3.19	5.36	3.97						19.80	20.0
基面整正	人力	m2	15.58	6.91	9.87	8.64						41.00	41.0
素掘り工	1：0.5	m			1.11							1.11	1.1
建込簡易土留工	H=3.5m	m	13.54	4.12	4.30	11.20						33.16	33.0
舗装撤去工		式										1.00	1.0
舗装版切断工	再生砕石RC-40 t=15cm	m2	10.00									10.00	10.0
舗装版破砕工	再生細粒度As t=4cm	m2	6.75									6.75	7.0
As殻処理	運搬距離L=　km BH0.20m3,As殻	m3	0.27									0.27	0.3
	As掘削材	t	2.35									2.35	2.0
舗装復旧工		式										1.00	1.0
表層工	再生細粒度As t=4cm	m2	6.75									6.75	7.0
路盤工	再生砕石RC-40 t=15cm	m2	5.25									5.25	5.0
管布設工		式										1.00	1.0
硬質塩ビ管	呼び径φ200	m	11.74	3.22	3.85	9.40						28.21	28.2
埋設シート	W=150mm	m	11.43	3.07	3.77	9.10						27.37	27.4
管基礎工		式										1.00	1.0
砂基礎	BH0.20m3,埋戻砂	m3	1.56	0.69	0.99	0.86						4.10	4.0
マンホール工		式										1.00	1.0
組立1号マンホール材料		式										1.00	1.0
削孔費		式										1.00	1.0
ブロック据付工	1号　深3.0m以下 平均h=2.307m	箇所										7.00	7.0
底部工	組立式1号	箇所										7.00	7.0
副管材料		式										1.00	1.0

汚 水 管 布 設・土 留 工 数 量 計 算 書

管 布 設 工　数 量 計 算 書(1)

路線名	マンホール番号	路線延長	上下流 人孔種	基礎減長 人孔減長	基礎延長 管渠延長	管種・管経 本数	半管	管基礎 砕石	砂	上下流 掘削深	平 均 掘削深	掘削幅	機械掘削	砂 機械埋戻	流用土 機械埋戻	残土処分	基面 整正	舗装幅	表層厚 (現況/復旧)	舗装厚 (復旧)	舗装切断 (掘削時)	復旧 表層工	路盤工
	No.	m		m	m	HP/VU		m^2	m^3	m	m	m	m^3	m^3	m^3	m^3	m^2	m	m	m	m	m^2	m^2
	1-1		1号	1.05	7.47	VU200		砂		2.56													
1	1-2	8.52	1号	0.90	7.62	2			0.71	2.60	2.580	0.95	20.88	3.39	15.90	3.21	7.10						
	1-2		1号	0.53	1.07	VU200		砂		2.62													
1	+1.60	1.60		0.45	1.15	1			0.24	2.97	2.795	2.25	10.06	1.20	7.84	1.35	2.41						
	+1.60			0.53	2.89	VU200		砂		2.97													
1	2-1	3.42	1号	0.45	2.97	1			0.61	3.33	3.150	2.10	22.41	3.03	17.72	2.72	6.07	2.50	0.04	0.19	10.00	6.75	5.25
					11.43	4.00m/本																	
	合 計	13.54			11.74	3			1.56				53.35	7.62	41.46	7.28	15.58				10.00	6.75	5.25

管 布 設 工　数 量 計 算 書(2)

路線名	マンホール番号	路線延長	上下流 人孔種	基礎減長 人孔減長	基礎延長 管渠延長	管種・管経 本数	管種・管経 半管	管基礎 砕石	管基礎 砂	上下流 掘削深	平 均 掘削深	掘削幅	機械掘削	砂 機械埋戻	流用土 機械埋戻	残土処分	基面 整正	表層厚 (現況/復旧)	舗装厚 (復旧)	舗装切断 (掘削時)	仮復旧 舗装	仮復旧 砕石
	No.	m		m	m	HP/VU		m^2	m^3	m	m	m	m^3	m^3	m^3	m^3	m^2	m	m	m	m^2	m^2
	2-1		1号	1.05	3.07	VU200		砂		3.33												
2	3-1	4.12	1号	0.90	3.22	1			0.69	2.80	3.065	2.25	28.41	3.45	22.70	3.19	6.91					
	合 計	4.12			3.07	4.00m/本																
					3.22	1			0.69				28.41	3.45	22.70	3.19	6.91					

管 布 設 工　数 量 計 算 書(3)

路線名	マンホール番号	路線延長	上下流 人孔種	基礎減長 人孔減長	基礎延長 管渠延長	管種・管経 本数	管種・管経 半管	管基礎 砕石	管基礎 砂	上下流 掘削深	平 均 掘削深	掘削幅	機械掘削	砂 機械埋戻	流用土 機械埋戻	残土処分	基面 整正	表層厚 (現況/復旧)	舗装厚 (復旧)	舗装切断 (掘削時)	仮復旧 舗装	仮復旧 砕石
	No.	m		m	m	HP/VU		m^2	m^3	m	m	m	m^3	m^3	m^3	m^3	m^2	m	m	m	m^2	m^2
	3-1		1号	0.53	3.77	VU200		砂		3.48												
3	+4.30	4.30		0.45	3.85	1			0.85	1.63	2.555	2.25	24.72	4.24	18.76	3.88	8.48					
	+4.30			0.53	0.58	VU200		砂		1.63												
3	EP	1.11	1号	0.45	0.66	1			0.14	1.32	1.475	2.40	5.14	0.80	3.29	1.48	1.39					
	合 計	5.41			3.77	4.00m/本																
					3.85	1			0.99				29.86	5.04	22.05	5.36	9.87					

管 布 設 工　数 量 計 算 書(4)

路線名	マンホール番号	路線延長	上下流 人孔種	基礎減長 人孔減長	基礎延長 管渠延長	管種・管経 本数	管種・管経 半管	管基礎 砕石	管基礎 砂	上下流 掘削深	平 均 掘削深	掘削幅	機械掘削	砂 機械埋戻	流用土 機械埋戻	残土処分	基面 整正	表層厚 (現況/復旧)	舗装厚 (復旧)	舗装切断 (掘削時)	仮復旧 舗装	仮復旧 砕石
	No.	m		m	m	HP/VU		m^2	m^3	m	m	m	m^3	m^3	m^3	m^3	m^2	m	m	m	m^2	m^2
	4-1		1号	1.05	0.95	VU200		砂		1.72												
4	4-2	2.00	1号	0.90	1.10	1			0.09	2.42	2.070	0.95	3.93	0.43	2.76	0.86	0.90					
	4-2		1号	1.05	8.15	VU200		砂		2.44												
4	3-1	9.20	1号	0.90	8.30	3			0.77	3.46	2.950	0.95	25.78	3.70	20.40	3.11	7.74					
					9.10	4.00m/本																
	合 計	11.20			9.40	3			0.86				29.71	4.13	23.16	3.97	8.64					

汚水マンホール材料集計表

組立1号マンホール材料集計表

名　称	規　格	単位	数量
圧力開放型人孔鉄蓋(受枠共)	φ600,T-14,H=110(鍵付)	組	7
	φ600,T-25,H=110(鍵付)	組	
副　管	φ150	m	4.17
転落防止梯子	φ600用	個	5
調整金具	25mm	組	5
	45mm	組	2
調整モルタル		m3	0.041
	1875kg/m3	kg	76.88
調整リング	径600×高50	個	1
	径600×高100	個	3
	径600×高150	個	4
斜　壁	上径600×下径900×高300	個	3
	上径600×下径900×高450	個	3
	上径600×下径900×高600	個	1
直　壁	径900×高300	個	
	径900×高600	個	
	径900×高900	個	
	径900×高1200	個	2
	径900×高1500	個	
	径900×高1800	個	
躯体ブロック	径900×高600	個	1
	径900×高900	個	
	径900×高1200	個	2
	径900×高1500	個	
	径900×高1800	個	4
底　版	高130	個	7
可とう継手	塩ビ管用，φ150	個	
	塩ビ管用，φ200	個	13
	塩ビ管用，φ250	個	
削　孔	φ150塩ビ管用	箇所	3
	φ200塩ビ管用	箇所	9
	φ250塩ビ管用	箇所	
ブロック据付工	H=3.00m以下	箇所	7
底　部　工	砕石基礎(t=20cm)	箇所	7

組 立 式 1 号 マ ン ホ ー ル 計 算 書

マンホール番号	マンホール深さ	地盤高	流出管	流入管				副管				鉄蓋		転落防止ハシゴ	調整金具		調整モルタル		調整リング			斜壁			直壁						躯体					底版	可とう継手			削孔		
			管径 mm	計画	管径	管底高	落差	内	外	管径	高さ	T14	T25		25mm	45mm	高さ	体積	100	150	50	300	450	600	300	600	900	1200	1500	1800	600	900	1200	1500	1800	130	150	200	250	150	200	250
No.	m	m	管底高 m		mm	m	mm	箇所	箇所	mm	mm	組	組	個	組	組	mm	m3	個	個	個	個	個	個	個	個	個	個	個	個	個	個	個	個	個	個	個	個	箇所	箇所	箇所
			200																																							
1-1	2.450	23.40	20.950		200	21.910	960		1	150	960	1		1	1		10	0.002	1	1			1												1	1		1		1	1	
			200																																							
1-2	2.513	23.40	20.887		200	20.907	20					1		1	1		23	0.006		1				1											1	1		2			1	
			200																																							
					200	20.862	20																																			
2-1	2.958	23.80	20.842		200	22.360	1518		1	150	1518	1		1	1		18	0.004		1			1					1					1			1		2		1	2	
			200																																							
					200	20.821	1693		1	150	1693																															
3-1	3.372	22.50	19.128		200	19.148	20					1		1		1	32	0.008	1			1						1							1	1		2		1	2	
			200																																							
4-1	1.610	20.80	19.190		200	19.210	20					1			1		20	0.005		1		1											1			1		2			1	
			200																																							
4-2	2.334	21.50	19.166		200	19.186	20					1		1		1	44	0.011	1				1												1	1		2			1	
			200																																							
EP	0.910	20.00	19.090		200	19.117	27					1			1		20	0.005			1	1									1					1		2			1	
	平均																																									
合 計	2.307								3	150	4171	7		5	5	2		0.041	3	4	1	3	3	1				2			1		2		4	7		13		3	9	

1号人孔底部工(VUφ200)単位数量計算書

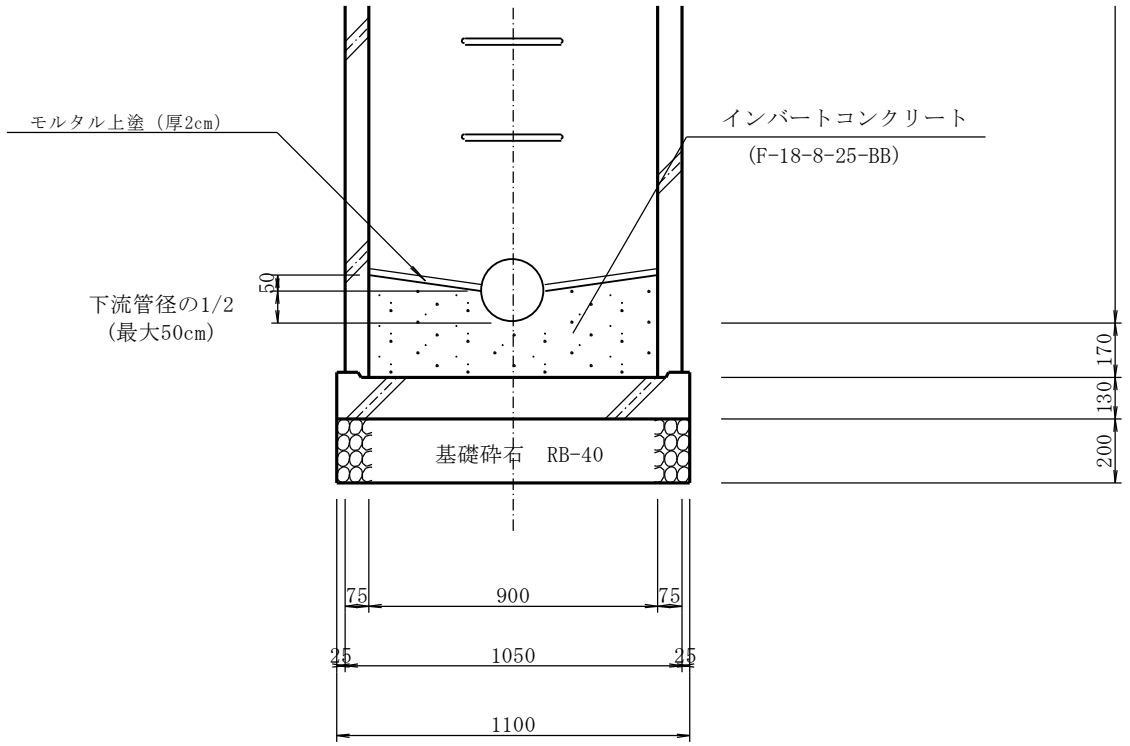

N=1.0箇所当り

項　目	数 量 算 定 式		数 量	単位	摘　要
1号人孔底部工(VUφ150)					
1.インバードコンクリート	F18-8-25BB				
	0.90×0.90×π/4×(0.075+0.17)−0.20				
	×0.20×π/4×1/2×0.90	=	0.14	m^3	
2.モルタル上塗工	配合1:2,t=2cm				
	0.90×0.90×π/4−0.20×0.90+0.20×π				
	×1/2×0.90	=	0.74	m^2	
3.基礎砕石	RB-40,t=20cm				
	1.10×1.10×π/4 = 0.95m^2				
	0.95×0.20×1.20(割増し)	=	0.23	m^3	
4.基面整正	人力				
	1.10×1.10×π/4	=	0.95	m^2	

副管 数量集計表

人孔NO.(1号人孔)		No.1-1	No.2-1	No.3-1				計	
副管高(m)		0.960	1.518	1.693					
副管取付工	1.0m未満	1						1	箇所
	1.0m以上 1.5m未満								箇所
	1.5m以上 2.0m未満		1	1				2	箇所
	2.0m以上 2.5m未満								箇所
	2.5m以上 3.0m未満								箇所
ﾌﾟﾚｰﾝｴﾝﾄﾞ直管	φ100								本
ﾌﾟﾚｰﾝｴﾝﾄﾞ直管	φ150	0.13	0.28	0.33				0.740	本
ﾌﾟﾚｰﾝｴﾝﾄﾞ直管	φ200								本
90° 曲管	φ100								個
90° 曲管	φ150	1	1	1				3	個
90° 曲管	φ200								個
副管用90° 支管	φ100								個
副管用90° 支管	φ150	1	1	1				3	個
副管用90° 支管	φ200								個
接着受口カラー	φ100								個
接着受口カラー	φ150	1	1	1				3	個
接着受口カラー	φ200								個
コンクリート	F-18-8-25-BB	0.102	0.140	0.150				0.392	m3
型枠	小型	1.285	1.787	1.944				5.016	m2
基礎砕石	RB-40	0.080	0.080	0.080				0.240	m2
番線	#12	0.140	0.140	0.140				0.420	m
		0.420 m ×		単位重量 0.042	kg/m	=		0.018	kg

副管設置	No.1-1　φ100　H=1.0m未満	1.0 箇所　当り

副管高　H=　0.96　m
h1=　0.509　m
h2=　1.468　m

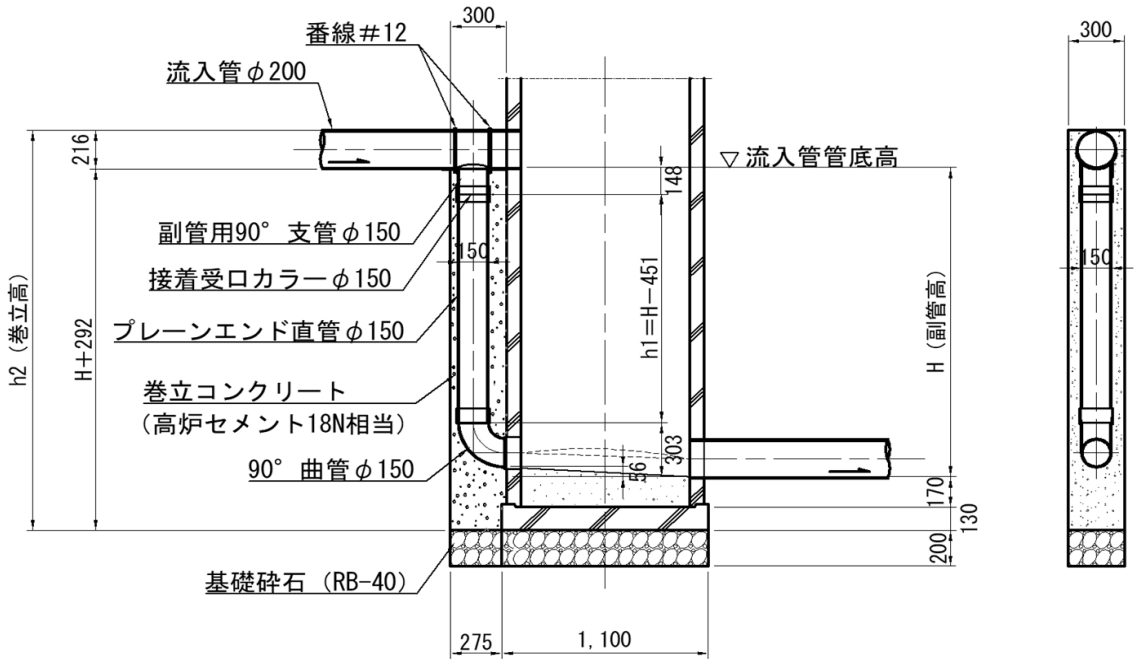

名　称	規　格	計　算　式	数　量
基礎砕石	RB-40 t=20cm	0.275　×　0.300	0.08 m^2
ｺﾝｸﾘｰﾄ	F-18-8-25BB	0.300　×　0.300　×　1.468　−（　0.165^2　×　π/4 ×　0.896　＋　0.216^2　×　π/4　×　0.300　）	0.102 m^3
型枠		（　0.300　×　2　＋　0.300　）×　1.468 −　0.216^2　×　π/4　×　1	1.285 m^2
副管用支管	200×150		1 個
90°曲管	φ150		1 個
接着受口ｶﾗｰ	φ150		1 個
ﾌﾟﾚｰﾝｴﾝﾄﾞ 直管	φ150	0.509	（4m/本） 0.5 m
番線	＃12		0.14 m

副管設置	No.2-1　φ100　H=2.0m未満	1.0 箇所　当り

副管高　H=　1.518　m
h1=　1.067　m
h2=　2.026　m

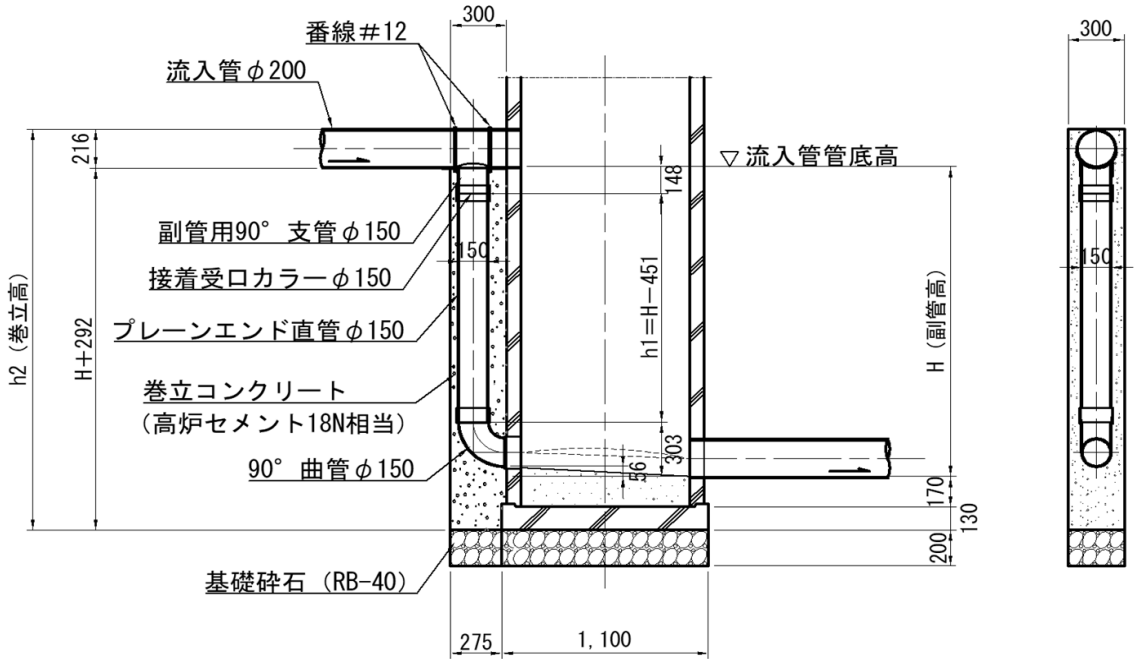

名　称	規　格	計　算　式	数　量
基礎砕石	RB-40 t=20cm	0.275　×　0.300	0.08 m^2
ｺﾝｸﾘｰﾄ	F-18-8-25BB	0.300　×　0.300　×　2.026　−（　0.165^2　×　π/4 ×　1.454　＋　0.216^2　×　π/4　×　0.300　）	0.140 m^3
型枠		（　0.300　×　2　＋　0.300　）×　2.026 −　0.216^2　×　π/4　×　1	1.787 m^2
副管用支管	200×150		1 個
90°曲管	φ150		1 個
接着受口ｶﾗｰ	φ150		1 個
ﾌﾟﾚｰﾝｴﾝﾄﾞ 直管	φ150	1.067	（4m/本） 1.1 m
番線	＃12		0.14 m

副管設置	No.3-1　φ100　H=2.0m未満	1.0 箇所　当 り

副管高　H=　1.693　m
h1=　1.337　m
h2=　2.201　m

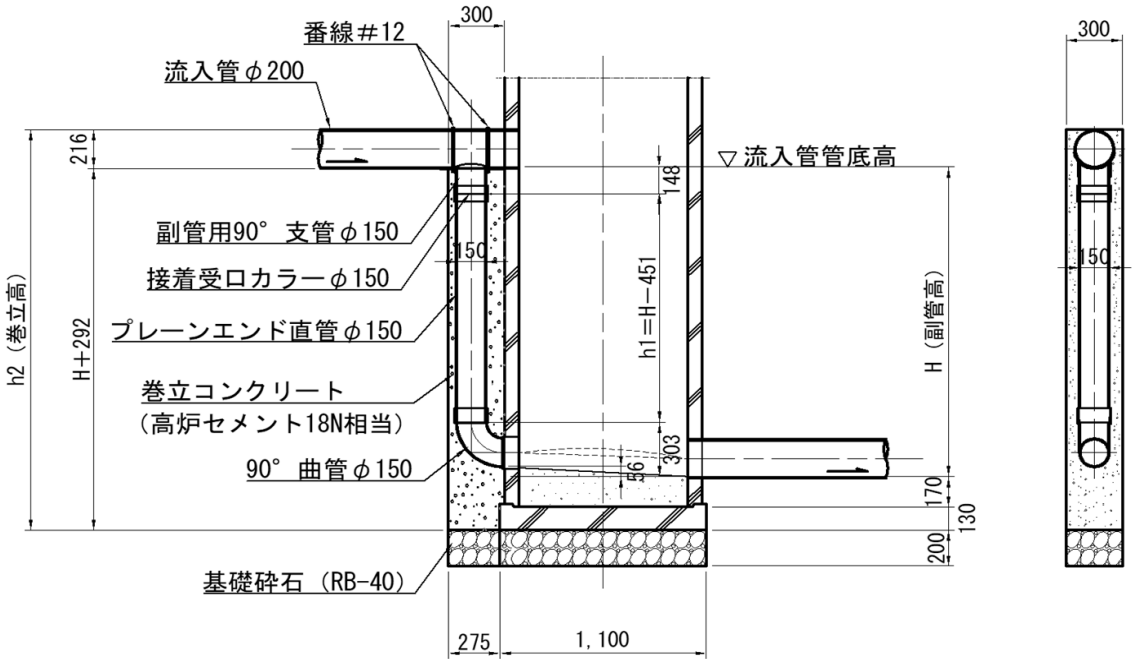

名　称	規　格	計　算　式	数 量
基礎砕石	RB-40 t=20cm	0.275 × 0.300	0.08 m^2
ｺﾝｸﾘｰﾄ	F-18-8-25BB	0.300 × 0.300 × 2.201 −(0.165^2 × π/4 × 1.724 ＋ 0.216^2 × π/4 × 0.300)	0.150 m^3
型枠		(0.300 × 2 ＋ 0.300)× 2.201 − 0.216^2 × π/4 × 1	1.944 m^2
副管用支管	200×150		1 個
90°曲管	φ150		1 個
接着受口ｶﾗｰ	φ150		1 個
ﾌﾟﾚｰﾝｴﾝﾄﾞ 直管	φ150	1.337	(4m/本) 1.3 m
番線	＃12		0.14 m